www.somfy.com

Eolis 3D WireFree™ io



FR **Notice Installateur**

HU **Telepítési kézikönyv**

RO **Manual de instalare**

Ref. 5067740A

io-homecontrol® repose sur une technologie avancée, sécurisée et sans-fil, facile à installer. Les produits io-homecontrol® communiquent entre eux pour offrir plus de confort, de sécurité et d'économies d'énergie.
www.io-homecontrol.com

Az io-homecontrol® fejlett és biztonságos rádiófrekvenciájú technológiával rendelkezik, melynek belsőlése egyszerű. Az io-homecontrol® emblémával ellátott termékek képesek kommunikálni egymással, növelik a komfortot, biztonságosak és energiatakarékosak.
www.io-homecontrol.com

io-homecontrol® asigură tehnologie radio avansată şi sigură care este uşor de instalat. produsele etichetate io-homecontrol® comunică între ele, îmbunătăţind confortul, securitatea şi economia de energie.
www.io-homecontrol.com

Somfy worldwide

Argentina:
Somfy Argentina
Tel: +55 11 (0) 4737-3700

Australia:
Somfy PTY LTD
Tel: +61 (2) 8845 7200

Austria:
Somfy GesmbH
Tel: +43 (0) 662 / 62 53 08 - 0

Belgium:
Somfy Belux
Tel: +32 (0) 2 712 07 70

Brasil:
Somfy Brasil Ltda
Tel/fax: +55 11 3695 3585

Canada: Somfy ULC
Tel: +1 (0) 905 564 6446

China: Somfy China Co. Ltd
Tel: +8621 (0) 6280 9660

Croatia:
Somfy Predstavništvo
Tel: +385 (0) 51 502 640

Cyprus:
Somfy Middle East
Tel: +357(0) 25 34 55 40

Czech Republic:
Somfy spol. s.r.o.
Tel: (+420) 267 913 076 - 8

Denmark:
Somfy Nordic Danmark
Tel: +45 65 32 57 93

Export:
Somfy Export
Tel: + 33 (0)4 50 96 70 76
Tel: + 33 (0)4 50 96 75 53

Finland:
Somfy Nordic AB Finland
Tel: +358 (0)9 57 130 230

France :
Somfy France
Tel. : +33 (0) 820 374 374

Germany:
Somfy GmbH
Tel: +49 (0) 7472 930 0

Greece:
Somfy Hellas S.A.
Tel: +30 210 6146768

Hong Kong:
Somfy Co. Ltd
Tel: +852 (0) 2523 6339

Hungary:
Somfy Kft
Tel: +36 1814 5120

India:
Somfy India PVT Ltd
Tel : +(91) 11 4165 9176

Indonesia:
Somfy Jakarta Representative Office
Tel: +(62) 21 719 3620

Iran:
Somfy Iran
Tel: +98-217-7951036

Israel:
Sisa Home Automation Ltd
Tel: +972 (0) 3 952 55 54

Italy :
Somfy Italia s.r.l
Tel: +39-024847181

Japan :
Somfy KK
Tel: +81 (0)45 481 6800

Jordan :
Somfy Jordan
Tel: +962-6-5821615

Kingdom of Saudi Arabia:
Somfy Saoudi
Riyadh :
Tel: +966 1 47 23 020
Tel: +966 1 47 23 203
Jeddah :
Tel: +966 2 69 83 353

Kuwait :
Somfy Kuwait
Tel/Fax: +965 4348906

Lebanon :
Tel: +961 (0) 1 391 224

Malaisia :
Somfy Malaisia:
Tel: +60 (0) 3 228 74743

Mexico :
Somfy Mexico SA de CV
Tel: 52 (55) 4777 7770

Morocco :
Somfy Maroc
Tel: +212-22443500

Netherlands :
Somfy BV
Tel: +31 (0) 23 55 44 900

Norway :
Somfy Nordic Norge
Tel: +47 41 57 66 39

Poland :
Somfy Sp. z o.o.
Tel: +48 (22) 50 95 300

Portugal :
Somfy Portugal
Tel. +351 229 396 840

Romania:
Somfy SRL
Tel: +40 - (0)368 - 444 081

Russia:
Somfy LLC.
Tel: +7 495 781 47 72

Serbia:
Somfy Predstavništvo
Tel: 00381 (0)25 841 510

Singapore:
Somfy PTE Ltd
Tel: +65 (0) 6383 3855

Slovak republic:
Somfy, spol. s r.o.
Tel: +421 337 718 638
Tel: +421 905 455 259

South Korea:
Somfy JOO
Tel: + 82 31 600 5250

Spain:
Somfy Espana SA
Tel: +34 (0) 934 800 900

Sweden:
Somfy Nordic AB
Tel: +46 (0) 40 16 59 00

Switzerland:
Somfy A.G.
Tel: +41 (0) 44 838 40 30

Syria:
Somfy Syria
Tel: +963-9-55580700

Taiwan:
Somfy Development and Taiwan Branch
Tel: +886 (0) 2 8509 8934

Thailand:
Bangkok Regional Office
Tel: +66 (0) 2714 3170

Tunisia:
Somfy Tunisia
Tel: +216-98303603

Turkey:
Somfy TurkeyMah.
Tel: +90 (0) 216 651 30 15

United Arab Emirates:
Somfy Gulf
Tel: +971 (0) 4 88 32 808

United Kingdom:
Somfy Limited
Tel: +44 (0) 113 391 3030

United States:
Somfy Systems
Tel: +1 (0) 609 395 1300

FR - Par la présente Somfy déclare que le produit est conforme aux exigences essentielles et aux autres dispositions pertinentes de la directive 1999/5/CE. Une déclaration de conformité est mise à disposition à l'adresse internet www.somfy.com/ce. Images non contractuelles.

HU - A Somfy kijelenti, hogy a berendezés megfelel az 1999/5/EK irányelv alapvető követelményeinek és egyéb vonatkozó rendelkezéseinek. A megfelelőségi nyilatkozat a www.somfy.com/ce internetes címen található. A képek nem jelentenek szerződéses kötelezettséget.

RO - SOMFY declară prin prezenta că acest produs se conformează cerinţelor esenţiale şi altor dispoziţii relevante ale Directivei 1999/5/CE. O declaraţie de conformitate poate fi găsită la adresa de internet www.somfy.com/ce. Imagini necontractuale.

Copyright © 2010 Somfy SAS. All rights reserved.
Somfy SAS, capital 20.000.000 Euros,
RCS Annecy 303.970.230 - 08/2010

FR Notice Installateur

Cette notice décrit l'installation, la mise en service et le mode d'utilisation de ce produit.

1. Introduction

L'Eolis 3D WireFree™ io est un capteur de mouvement en trois dimensions sans fil, équipé de la technologie radio io-homecontrol®. Il permet la remontée automatique du store lorsque celui-ci est soumis à des secousses provoquées par le vent. La détection des secousses correspond à un seuil de sensibilité. Si le store est aussi associé à un capteur soleil, les jours venteux et ensoleillés, l'Eolis 3D WireFree™ io détecte les mouvements intempestifs et bloque l'ouverture du store pour le protéger.

L'Eolis 3D WireFree™ io est conçu uniquement pour les stores terrasse à bras de type banne, coffre ou cassette.

2. Sécurité

2.1. Sécurité et responsabilité

Avant d'installer et d'utiliser ce produit, lire attentivement cette notice.

Ce produit Somfy doit être installé par un professionnel de la motorisation et de l'automatisation de l'habitat auquel cette notice est destinée.

L'installateur doit par ailleurs, se conformer aux normes et à la législation en vigueur dans le pays d'installation, et informer ses clients des conditions d'utilisation et de maintenance du produit.Toute utilisation hors du domaine d'application défini par Somfy est interdite. Elle entraînerait, comme tout irrespect des instructions figurant dans cette notice, l'exclusion de la responsabilité et de la garantie Somfy.

Avant toute installation, vérifier la compatibilité de ce produit avec les équipements et accessoires associés.

2.2. Consignes spécifiques de sécurité

Pour ne pas endommager le produit :

1) Éviter les chocs !
2) Éviter les chutes !
3) Ne jamais l'immerger.
4) Ne pas utiliser de produits abrasifs ni de solvants pour nettoyer le produit.
5) Ne pas le nettoyer au jet d'eau, ni sous haute pression.

ⓘ S'assurer que le capteur est toujours propre et vérifier son bon fonctionnement régulièrement.

Ce capteur ne protège pas votre store en cas de forte rafale de vent. En cas de risques météorologiques de ce type, s'assurer que le store reste fermé.

3. Contenu

☛ **Figure A**

	Désignation	Q.
a	Eolis 3D WireFree™ io	1
b	Support	1
c	Adhésif double face	1
d	Piles 1,5 V, type AAA (LR03)	2

4. L'Eolis 3D WireFree™ io en détails

☛ **Figure B**

e. Couvercle
f. Capteur
g. Support
h. Potentiomètre
i. Bouton de programmation (PROG.)
j. Voyant orange
k. Voyant vert
l. Logement des piles

5. Installation

5.1. Préconisations

☛ **Figure C**

L'Eolis 3D WireFree™ io se fixe sur la barre de charge au niveau des extrémités ou au milieu. La détection des secousses est plus sensible au niveau des extrémités.

⚠ L'Eolis 3D WireFree™ io ne doit jamais être enfermé dans la barre de charge !

L'Eolis 3D WireFree™ io ne fonctionne que lorsque le capteur **(f)** est fixé au support **(g)** et que les réglages sont finis. La portée radio du capteur est de X = 20 m. Certains équipements à forte puissance radio (par exemple des casques hifi sans fils) avec une fréquence de transmission identique peuvent affecter sa fonction.

5.2. Pré-montage du support

⚠ Ne jamais associer plusieurs systèmes de fixation !

5.2.1. Fixation du support avec l'adhésif

☛ **Figure D**

⚠ L'adhésif fourni est à usage unique ! Toujours utiliser l'adhésif fourni par Somfy. L'utilisation de tout autre adhésif est interdit !

- Choisir un emplacement à l'intérieur de la barre de charge où la surface est plane et adaptée au collage du support.
- Positionner le support **(g)** et contrôler si l'emplacement choisi n'empêche pas la fermeture du store et ne détériore pas le capteur.
- Nettoyer la barre de charge.
- Coller l'adhésif **(c)** sur l'arrière du support **(g)**.
- Fixer l'ensemble adhésif-support sur la barre de charge : la flèche gravée sur le support avec «UP» doit être orientée pointe vers le haut.

5.2.2. Autres moyens de fixation du support

☛ **Figure E**

Le support **(g)** se fixe sans rondelle à l'aide de 2 vis cylindriques bombées ø 4 mm, de 2 vis à tête fraisée ø 4 mm, de 2 rivets Pop ø 4 mm ou de 2 accessoires de fixation Somfy (moyen de fixation non fourni).

- Positionner le support **(g)** à l'intérieur de la barre de charge et contrôler si l'emplacement choisi n'empêche pas la fermeture du store et ne détériore pas le capteur.
- En fonction du moyen de fixation choisi, percer deux trous dans la barre de charge selon l'entraxe du support (voir « *Données techniques* »).
- Fixer le support : la flèche gravée sur le support avec «UP» doit être orientée pointe vers le haut.

5.3. Mise en place des piles

☛ **Figure F**

⚠ Ne jamais utiliser de piles rechargeables.

- Sortir le capteur **(f)** du couvercle **(e)** à l'aide d'un tournevis plat.
- Insérer les piles fournies **(d)** dans le capteur en respectant la polarité indiquée :
  - Le voyant **vert (k)** s'allume pendant 1 s. pour confirmer la mise en place correcte des piles, si le niveau est suffisant.
  - Le voyant orange **(j)** clignote si le niveau des piles est insuffisant.
- Laisser le capteur ouvert pour continuer la mise en service.

6. Mise en service

⚠ Après la mise en service, s'assurer que le seuil réglé permet la remontée du store.

6.1. Appairage de l'Eolis 3D WireFree™ io à un moteur io

☛ **Figure G**

⚠ Ne pas appairer un Eolis 3D WireFree™ io à plusieurs moteurs. Le moteur doit être déjà réglé et appairé à un point de commande local ☐1 io-homecontrol®.

- Appuyer sur le bouton PROG. du point de commande local ☐1 io Somfy, jusqu'à ce que l'application effectue un va-et-vient (≈ 2 s.).
- Faire un appui **bref** sur le bouton PROG. **(i)** du capteur : l'application effectue de nouveau un va-et-vient, si le capteur est appairé.

Pour l'appairage à l'aide d'un point de commande bidirectionnel ☐2 io Somfy, se référer à la notice correspondante.

6.2. Réglage par « Seuil pré-défini »

Le réglage par « Seuil pré-défini » correspond à une détection des secousses du store à partir de valeurs seuil, pré-réglées à l'aide du potentiomètre.

HU Telepítési kézikönyv

Ez az útmutató bemutatja a termék beszerelését, üzembe helyezését és használatát.

1. Bevezetés

Az Eolis 3D WireFree™ io egy io-homecontrol® rádiótechnológiával felszerelt, háromdimenziós, vezeték nélküli mozgásérzékelő. Lehetővé teszi a napellenző automatikus felemelését, ha az a szél által okozott rázkódásoknak van kitéve. A rázkódások érzékelése egy érzékenységi küszöbnek felel meg. Ha az árnyékoló egy napsütés-érzékelőhöz is társítva van, a szeles és napos időszakokban az Eolis 3D WireFree™ io érzékeli a váratlan mozgásokat és blokkolja az árnyékoló nyitását, hogy biztosítsa annak védelmét.

Az Eolis 3D WireFree™ io kizárólag előtető, doboz vagy kazetta típusú karos teraszárnyékolók esetén használható.

2. Biztonság

2.1. Biztonság és felelősség

A termék felszerelése előtt olvassa el figyelmesen a jelen útmutatót.

A Somfy berendezés beszerelését kizárólag lakások motorizálásában és automatizálásában jártas szakemberek végezhetik (akiknek a jelen útmutató készült).

A beszerelést végző szakembernek be kell tartania az adott országban érvényben lévő szabványokat és törvényi előírásokat, és tájékoztatnia kell az ügyfeleket a termék használati feltételeiről és karbantartásáról. A Somfy által meghatározott alkalmazási területtől eltérő használat tilos. Ebben az esetben, valamint a jelen útmutatóban szereplő előírások be nem tartása esetén a Somfy nem vállalja a felelősséget és nem viseli a garanciális kötelezettségeket.

A beszerelés megkezdése előtt ellenőrizze a termék kompatibilitását a kapcsolódó felszerelésekkel és kiegészítőkkel.

2.2. Speciális biztonsági előírások

A termék rongálódását elkerülendő:

1) Kerülje az ütődéseket!
2) Kerülje a berendezés leejtését!
3) Soha ne mártsa folyadékba.
4) A termék tisztításához ne használjon súrolószert vagy oldószert.
5) Ne tisztítsa vízsugárral, sem pedig nagynyomású mosóberendezéssel.

ⓘ Ügyeljen arra, hogy az érzékelő mindig tiszta legyen, és ellenőrizze rendszeresen a megfelelő működését. Az érzékelő erős széllökések esetén nem védi meg az árnyékolót. Ilyen típusú időjárási kockázatok esetén gondoskodjon arról, hogy az árnyékoló zárt helyzetben maradjon.

3. Tartalom

☛ **„A" ábra**

	Megnevezés	Db.
a	Eolis 3D WireFree™ io	1
b	Foglalat	1
c	Kétoldalas öntapadó	1
d	1,5 V-os, AAA típusú (LR03) elem	2

4. Az Eolis 3D WireFree™ io részletes bemutatása

☛ **„B" ábra**

e. Fedél
f. Érzékelő
g. Foglalat
h. Potenciométer
i. Programozógomb (PROG.)
j. Narancssárga visszajelző
k. Zöld visszajelző
l. Elemtartó rekesz

5. Beszerelés

5.1. Ajánlások

☛ **„C" ábra**

Az Eolis 3D WireFree™ io középen vagy a széleken rögzíthető a tartórúdra. A rázkódások érzékelése a végeken érzékenyebb.

⚠ Az Eolis 3D WireFree™ io soha nem zárható be a tartórúdba!

Az Eolis 3D WireFree™ io csak akkor működik, ha az érzékelő **(f)** rögzítve van a tartóelemre **(g)**, és a beállítások befejeződtek.

Az érzékelő rádiójelének hatótávolsága X = 20 m. Az azonos átviteli frekvencián működő, nagy rádióteljesítménnyel rendelkező berendezések (például a vezeték nélküli hifi fejhallgatók) befolyásolhatják a működését.

5.2. A tartóelem előzetes felszerelése

⚠ Soha ne társítson több rögzítőrendszert!

5.2.1. A tartóelem rögzítése az öntapadóval

☛ **„D" ábra**

⚠ A mellékelt öntapadó egyszer használatos! Mindig a Somfynál kapható öntapadót használja. Tilos minden egyéb öntapadó használata!

- Válasszon egy helyet a tartórúd belsejében, ahol a felület sík és alkalmas a tartóelem felragasztására.
- Helyezze el a tartóelemet **(g)** és ellenőrizze, hogy a kiválasztott hely nem akadályozza-e az árnyékoló záródását és nem károsítja-e az érzékelőt.
- Tisztítsa meg a tartórudat.
- Ragassza fel az öntapadót **(c)** a tartóelem hátoldalára **(g)**.
- Rögzítse az öntapadó-tartóelem egységet a tartórúdra: a tartóelemen feltüntetett „UP" jelölésű nyílnak felfelé kell mutatnia.

5.2.2. A tartóelem egyéb rögzítési módjai

☛ **„E" ábra**

A tartóelem **(g)** alátétek nélkül 2 db ø 4 mm-es lekerekített hengeres fejű csavarral, 2 db ø 4 mm-es süllyesztett fejű csavarral, 2 db ø 4 mm-es popszegeccsel vagy 2 db Somfy rögzítő tartozékkal (nem mellékelt rögzítőelem) rögzíthető.

- Helyezze el a tartóelemet **(g)** a tartórúd belsejében, és ellenőrizze, hogy a kiválasztott hely nem akadályozza-e az árnyékoló záródását és nem károsítja-e az érzékelőt.
- A választott rögzítési mód függvényében készítsen két furatot a tartórúdban, a tartóelem furatai közötti távolságnak megfelelően (lásd „*Műszaki adatok*").
- Rögzítse a tartóelemet: a tartóelemen feltüntetett „UP" jelölésű nyílnak felfelé kell mutatnia.

5.3. Az elem behelyezése

☛ **„F" ábra**

⚠ Soha ne használjon újratölthető elemeket.

- Vegye ki az érzékelőt **(f)** a fedélből **(e)** egy lapos végű csavarhúzó segítségével.
- Illessze be a mellékelt elemeket **(d)** az érzékelőbe, betartva a megadott polaritást:
  - A zöld visszajelző **(k)** 1 másodpercre kigyullad, megerősítve az elemek megfelelő behelyezését, ha a töltöttségi szint elegendő.
  - A narancssárga visszajelző **(j)** villog, ha az elemek töltöttségi szintje nem elegendő.
- Hagyja nyitva az érzékelőt az üzembe helyezés folytatása érdekében.

6. Üzembe helyezés

⚠ Az üzembe helyezést követően ellenőrizze, hogy a beállított küszöbérték lehetővé teszi-e az árnyékoló felemelését.

6.1. Az Eolis 3D WireFree™ io társítása egy io motorhoz

☛ **„G" ábra**

⚠ Ne társítsa az Eolis 3D WireFree™ io berendezést több motorhoz. A motornak már beállítva kell lennie, és társítani kell azt egy helyi ☐1 io-homecontrol® távirányítóhoz.

- Nyomja le a helyi Somfy io távirányító ☐1 PROG. gombját, amíg az alkalmazás egy oda-vissza mozgást nem végez (≈ 2 s).
- Nyomja meg **röviden** az érzékelő PROG. gombját **(i)**: az alkalmazás ismét végez egy oda-vissza mozgást, ha az érzékelő társítása megtörtént.

A kétirányú io Somfy távirányító ☐2 segítségével történő társítással kapcsolatban lásd a megfelelő útmutatót.

6.2. Beállítás „Előzetesen meghatározott küszöbérték" alapján

Az „Előzetesen meghatározott működő, nagy rádióteljesítménnyel rendelkező berendezések (például a vezeték nélküli hifi fejhallgatók) befolyásolhatják a működését.

5.2. A tartóelem előzetes felszerelése

⚠ Soha ne társítson több rögzítőrendszert!

5.2.1. A tartóelem rögzítése az öntapadóval

☛ **„D" ábra**

⚠ A mellékelt öntapadó egyszer használatos! Mindig a Somfynál kapható öntapadót használja. Tilos minden egyéb öntapadó használata!

- Válasszon egy helyet a tartórúd belsejében, ahol a felület sík és alkalmas a tartóelem felragasztására.
- Helyezze el a tartóelemet **(g)** és ellenőrizze, hogy a kiválasztott hely nem akadályozza-e az árnyékoló záródását és nem károsítja-e az érzékelőt.
- Tisztítsa meg a tartórudat.
- Ragassza fel az öntapadót **(c)** a tartóelem hátoldalára **(g)**.
- Rögzítse az öntapadó-tartóelem egységet a tartórúdra: a tartóelemen feltüntetett „UP" jelölésű nyílnak felfelé kell mutatnia.

5.2.2. A tartóelem egyéb rögzítési módjai

☛ **„E" ábra**

A tartóelem **(g)** alátétek nélkül 2 db ø 4 mm-es lekerekített hengeres fejű csavarral, 2 db ø 4 mm-es süllyesztett fejű csavarral, 2 db ø 4 mm-es popszegeccsel vagy 2 db Somfy rögzítő tartozékkal (nem mellékelt rögzítőelem) rögzíthető.

- Helyezze el a tartóelemet **(g)** a tartórúd belsejében, és ellenőrizze, hogy a kiválasztott hely nem akadályozza-e az árnyékoló záródását és nem károsítja-e az érzékelőt.
- A választott rögzítési mód függvényében készítsen két furatot a tartórúdban, a tartóelem furatai közötti távolságnak megfelelően (lásd „*Műszaki adatok*").
- Rögzítse a tartóelemet: a tartóelemen feltüntetett „UP" jelölésű nyílnak felfelé kell mutatnia.

5.3. Az elem behelyezése

☛ **„F" ábra**

⚠ Soha ne használjon újratölthető elemeket.

- Vegye ki az érzékelőt **(f)** a fedélből **(e)** egy lapos végű csavarhúzó segítségével.
- Illessze be a mellékelt elemeket **(d)** az érzékelőbe, betartva a megadott polaritást:
  - A zöld visszajelző **(k)** 1 másodpercre kigyullad, megerősítve az elemek megfelelő behelyezését, ha a töltöttségi szint elegendő.
  - A narancssárga visszajelző **(j)** villog, ha az elemek töltöttségi szintje nem elegendő.
- Hagyja nyitva az érzékelőt az üzembe helyezés folytatása érdekében.

6. Üzembe helyezés

⚠ Az üzembe helyezést követően ellenőrizze, hogy a beállított küszöbérték lehetővé teszi-e az árnyékoló felemelését.

6.1. Az Eolis 3D WireFree™ io társítása egy io motorhoz

☛ **„G" ábra**

⚠ Ne társítsa az Eolis 3D WireFree™ io berendezést több motorhoz. A motornak már beállítva kell lennie, és társítani kell azt egy helyi ☐1 io-homecontrol® távirányítóhoz.

- Nyomja le a helyi Somfy io távirányító ☐1 PROG. gombját, amíg az alkalmazás egy oda-vissza mozgást nem végez (≈ 2 s).
- Nyomja meg **röviden** az érzékelő PROG. gombját **(i)**: az alkalmazás ismét végez egy oda-vissza mozgást, ha az érzékelő társítása megtörtént.

A kétirányú io Somfy távirányító ☐2 segítségével történő társítással kapcsolatban lásd a megfelelő útmutatót.

6.2. Beállítás „Előzetesen meghatározott küszöbérték" alapján

Az „Előzetesen meghatározott

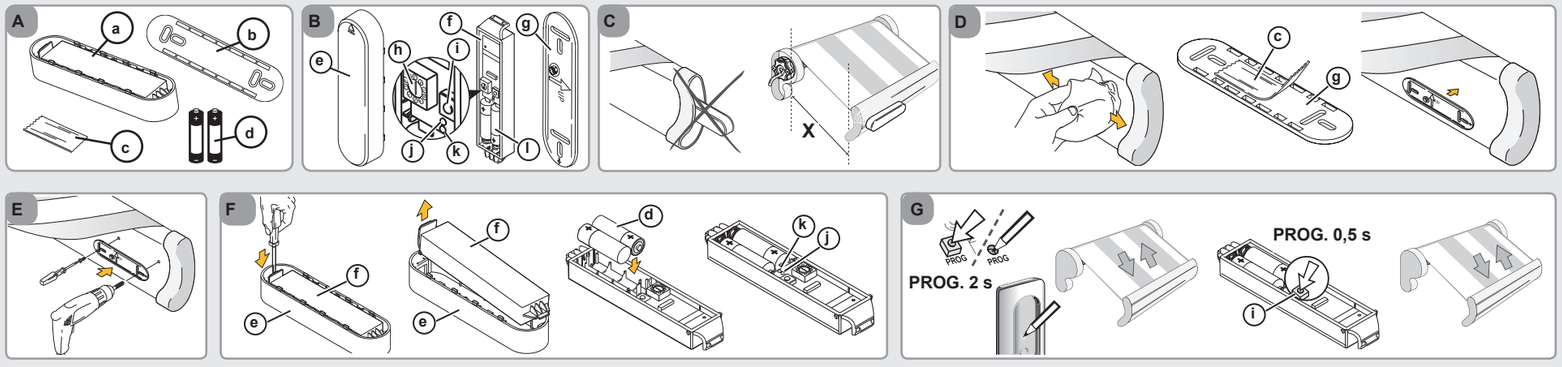

Données techniques

Fréquence radio :
868.95 MHz, io-homecontrol®
Indice de protection : IP 44
Température d'utilisation :
-20°C à +60°C
Dimensions en mm
(H x l x e) : 153 x 38 x 25
Espace entre les oblongs de fixation : A = 93,5 mm,
B = 120,5 mm
Alimentation : 2 piles type AAA (LR03), 1,5 V.

Műszaki adatok

Rádiófrekvencia:
868,95 MHz, io-homecontrol®
Védettségi osztály: IP 44
Működési hőmérséklet: -20 °C és +60 °C között
Méretek mm-ben
(magasság x szélesség x átmérő):
153 x 38 x 25
Távolság az ovális rögzítőfuratok között: A = 93,5 mm,
B = 120,5 mm
Megtáplálás: 2 db AAA típusú (LR03), 1,5 V-os elem.

Date tehnice

Frecvenţă radio:
868.95 MHz,
io-homecontrol®
Clasă de protecţie: IP 44
Temperatură de utilizare:
De la -20°C la +60°C
Dimensiuni în mm
(l x l x g): 153 x 38 x 25
Distanţa între găurile de fixare alungite: A = 93,5 mm,
B = 120,5 mm
Alimentare: 2 baterii tip AAA (LR03), 1,5 V.

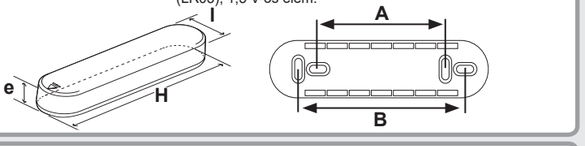

RO Manual de instalare

Acest manual descrie instalarea, punerea în funcţiune şi modul de utilizare a acestui produs.

1. Introducere

Eolis 3D WireFree™ io este un sensor de mişcare tridimensional fără fir, dotat cu tehnologie radio io-homecontrol®. Acesta permite ridicarea automată a storului atunci când acesta este zdruncinat de vânt. Detectarea zdruncinăturilor provocate de vânt corespunde unui prag de sensibilitate. Dacă storul este asociat şi cu un senzor de soare, în zilele cu vânt şi soare, Eolis 3D WireFree™ io detectează mişcările neaşteptate şi blochează deschiderea storului pentru a-l proteja.

Eolis 3D WireFree™ io este conceput exclusiv pentru storurile pentru terasă cu braţe rabatabile, cu cutie sau casetă.

2. Siguranţă

2.1. Siguranţă şi responsabilitate

Înainte de instalarea şi de utilizarea acestui produs, citiţi cu atenţie instrucţiunile.

Acest produs Somfy trebuie să fie instalat de un instalator profesionist în motorizarea şi automatizarea locuinţei, căruia îi sunt adresate aceste instrucţiuni.

Pe de altă parte, instalatorul trebuie să se conformeze normelor şi legislaţiei în vigoare în ţara de instalare şi să-şi informeze clienţii cu privire la condiţiile de utilizare şi de mentenanţă a produsului. Orice utilizare în afara domeniului de aplicaţie definit de Somfy este interzisă. Acest caz, ca şi orice nerespectare a instrucţiunilor prezente în acest manual, exclude responsabilitatea şi garanţia Somfy.

Înainte de orice instalare, verificaţi compatibilitatea acestui produs cu echipamentele şi accesoriile asociate.

2.2. Instrucţiuni specifice de siguranţă

Pentru a nu deteriora produsul:

1) Evitaţi şocurile!
2) Evitaţi căderile!
3) Este interzis să o introduceţi în apă.
4) Nu utilizaţi produse abrazive sau solvenţi pentru curăţarea produsului.
5) Nu curăţaţi sub jet de apă sau sub presiune înaltă.

ⓘ Asiguraţi-vă că senzorul este întotdeauna curat şi verificaţi în mod regulat buna funcţionare a acestuia.

Acest senzor nu vă protejează storurile în cazul unei rafale puternice de vânt. În cazul unor astfel de riscuri meteorologice, asiguraţi-vă că storul rămâne închis.

3. Conţinut

☛ **Figura A**

	Denumire	Cantitate
a	Eolis 3D WireFree™ io	1
b	Suport	1
c	Adeziv pe ambele feţe	1
d	Baterii 1,5 V, tip AAA (LR03)	2

4. Eolis 3D WireFree™ io în detaliu

☛ **Figura B**

e. Capac
f. Senzor
g. Suport
h. Potenţiometru
i. Buton de programare (PROG.)
j. Indicator luminos portocaliu
k. Indicator luminos verde
l. Locaş baterii

5. Instalare

5.1. Recomandări

☛ **Figura C**

Eolis 3D WireFree™ io se fixează pe bara de sarcină la nivelul extremităţilor sau în centru. Detectarea şocurilor este mai pronunţată la nivelul extremităţilor.

⚠ Eolis 3D WireFree™ io nu trebuie închis niciodată în bara de sarcină!

Eolis 3D WireFree™ io funcţionează numai atunci când senzorul **(f)** este fixat pe suportul **(g)** şi când reglajele sunt finalizate.

Raza de acţiune a undelor radio ale senzorului este de X = 20 m. Anumite echipamente cu putere mare de emisie a undelor radio (de exemplu, căşti hi-fi fără fir), cu o frecvenţă de transmisie identică, pot afecta funcţionarea senzorului.

5.2. Montarea prealabilă a suportului

⚠ Nu asociaţi niciodată mai multe sisteme de fixare!

5.2.1. Fixarea suportului cu adeziv

☛ **Figura D**

⚠ Adezivul furnizat este de folosinţă unică! Utilizaţi întotdeauna adezivul furnizat de Somfy. Este interzisă utilizarea oricărui alt tip de adeziv!

- Alegeţi un loc pe interiorul barei de sarcină unde suprafaţa este plană şi adecvată pentru lipirea suportului.
- Poziţionaţi suportul **(g)** şi asiguraţi-vă că locul ales nu împiedică închiderea storului şi că nu există posibilitatea de a deteriora senzorul.
- Curăţaţi bara de sarcină.
- Aplicaţi adezivul **(c)** pe partea din spate a suportului **(g)**.
- Fixaţi ansamblul adeziv-suport pe bara de sarcină: săgeata gravată pe suport cu textul „UP" trebuie să fie orientată cu vârful în sus.

5.2.2. Alte mijloace de fixare a suportului

☛ **Figura E**

Suportul **(g)** se fixează fără şaibe, cu ajutorul a 2 şuruburi cu cap cilindric bombat cu ø 4 mm, a 2 şuruburi cu cap frezat cu ø 4 mm, a 2 nituri Pop ø 4 mm sau a 2 accesorii de fixare Somfy (mijloc de fixare nefurnizat).

- Poziţionaţi suportul **(g)** pe interiorul barei de sarcină şi asiguraţi-vă că locul ales nu împiedică închiderea storului şi că nu există posibilitatea de a deteriora senzorul.
- În funcţie de mijlocul de fixare ales, efectuaţi două găuri în bara de sarcină, în funcţie de antraxul suportului (consultaţi „*Date tehnice*").
- Fixaţi suportul: săgeata gravată pe suport cu textul „UP" trebuie să fie orientată cu vârful în sus.

5.3. Instalarea bateriilor

☛ **Figura F**

⚠ Nu folosiţi niciodată baterii reîncărcabile.

- Scoateţi senzorul **(f)** de la capacul **(e)** cu ajutorul unei şurubelniţe plate.
- Introduceţi bateriile furnizate **(d)** în senzor, respectând polaritatea indicată:
  - Indicatorul luminos **verde (k)** se aprinde timp de 1 s pentru a confirma introducerea corectă a bateriilor, în cazul în care nivelul de încărcare este suficient.
  - Indicatorul luminos portocaliu **(j)** clipeşte dacă nivelul de încărcare a bateriilor nu este suficient.
- Lăsaţi senzorul deschis pentru a continua exploatarea.

6. Punere în funcţiune

⚠ După punerea în funcţiune, asiguraţi-vă că pragul reglat permite ridicarea storului.

6.1. Sincronizarea sistemului Eolis 3D WireFree™ io cu un motor io

☛ **Figura G**

⚠ Nu sincronizaţi un sistem Eolis 3D WireFree™ io cu mai multe motoare. Motorul trebuie să fie deja reglat şi sincronizat cu un punct de comandă local ☐1 io-homecontrol®.

- Apăsaţi pe butonul PROG. al punctului de comandă local ☐1 io Somfy, până când aplicaţia efectuează o mişcare de dus-întors (≈ 2 s).
- Apăsaţi **scurt** pe butonul PROG. **(i)** al senzorului: aplicaţia efectuează din nou o mişcare de dus-întors, dacă senzorul este sincronizat.

Pentru a sincroniza cu ajutorul unui punct de comandă bidirecţional ☐2 io Somfy, consultaţi instrucţiunile corespunzătoare.

6.2. Reglare cu „Prag predefinit"

Reglarea cu „Prag predefinit" corespunde detectării de şocuri suferite de storuri pornind de la valorile de prag, prereglate cu ajutorul potenţiometrului. Fiecare valoare (de la 1 la 9) corespunde unui prag de sensibilitate la şocuri.

FR küszöbérték" alapján történő beállítás Chaque valeur (de 1 à 9) correspond à un seuil de sensibilité aux secousses. En configuration d'origine, l'Eolis 3D WireFree™ io est réglé sur le seuil 2 qui correspond à un niveau de sensibilité moyen pour assurer la sécurité de la plupart des applications.

Réglage du « Seuil pré-défini »

☛ **Figure H**

- Mettre le potentiomètre **(h)** sur le seuil voulu à l'aide d'un tournevis plat :
  - Seuil 1 : des secousses de faible intensité provoquent la remontée du store.
  - Vers le seuil 9 : des secousses de plus forte intensité provoquent la remontée du store.
- Insérer le capteur **(f)** dans le couvercle **(e)**.
- Glisser le capteur sur le support **(g)** jusqu'en butée : si l'application effectue un va-et-vient, le capteur est réglé.
- Contrôler le réglage et le modifier si la sensibilité aux secousses n'est pas correcte.

6.3. Réglage par « Seuil personnalisé »

Le réglage par « Seuil personnalisé » correspond à une détection de secousses du store à partir d'un seuil de sensibilité réglé par action de l'installateur. Le store est secoué manuellement jusqu'à la remontée automatique : l'intensité des secousses provoquées est enregistrée par le capteur. Si aucune secousse n'est émise avant la remontée automatique, le capteur se retrouve en configuration d'origine : l'Eolis 3D WireFree™ io se règle automatiquement sur la valeur du seuil 2.

Après réglage du seuil, le capteur passe en mode Démonstration lors des deux premiers cycles suivant le réglage. Ce mode permet de modifier facilement le réglage sélectionné. Un simple appui sur la touche STOP/My arrête la remontée du store et permet de modifier le seuil de sensibilité en renouvelant les secousses manuellement.

Réglage du « Seuil personnalisé »

☛ **Figure I**

- Mettre le potentiomètre **(h)** sur 0 avec un tournevis plat.
- Insérer le capteur **(f)** dans le couvercle **(e)**.
- Glisser le capteur **(f)**) sur le support **(g)** jusqu'en butée : le capteur est en mode « Seuil personnalisé ».
- Exercer un mouvement sur le store pour simuler le seuil maximal de vibration autorisée et ce jusqu'à la remontée automatique du store : le capteur est réglé et passe en mode Démonstration.

Pour contrôler le réglage :

- Descendre le store puis exercer des mouvements de vibration sur le store pour simuler le vent et provoquer la remontée du store :
  - Si le store réagit de façon satisfaisante, le capteur est réglé correctement,
  - Si le store ne réagit pas de façon satisfaisante, arrêter la remontée du store en appuyant sur la touche STOP/My et passer à l'étape « *Modification du réglage du seuil* ».

Modification du réglage du « Seuil personnalisé »

☛ **Figure J**

- Descendre le store.
- Désengager l'ensemble couvercle-capteur du support **(g)** et attendre **2 secondes**.
- Enclencher l'ensemble couvercle-capteur sur le support : le capteur est en mode « Seuil personnalisé ».

⚠ Si l'ensemble couvercle-capteur est désengagé du support pendant plus de 4 secondes, l'application effectuera un va-et-vient : enclencher alors à nouveau l'ensemble et répéter les deux étapes précédentes.

- Exercer un mouvement sur le store pour simuler le seuil maximal de vibration autorisée et ce jusqu'à la remontée automatique du store : le capteur est réglé.

7. Utilisation

- L'apparition du vent engendre la vibration du store. Si la vibration est supérieure au seuil réglé, le store remonte automatiquement.

ⓘ Il est impossible d'empêcher la remontée du store et de descendre le store pendant les 30 s. qui suivent la remontée.

- Lorsque le capteur ne détecte plus aucune vibration pendant 30 secondes : il est alors possible de piloter l'application en mode manuel. Cependant tous les automatismes restent bloqués pendant 30 min.

8. Réglages supplémentaires

8.1. Désappairage de l'Eolis 3D WireFree™ io d'un moteur io

La procédure à suivre pour le désappairage de l'Eolis 3D WireFree™ io d'un moteur io est identique à celle de l'appairage : voir chapitre « *Appairage de l'Eolis 3D WireFree™ io à un moteur io* ».

8.2. Remplacement d'un Eolis 3D WireFree™ io cassé ou en panne

☛ **Figure K**

- Après la mise en place des piles dans le nouvel Eolis 3D WireFree™ io, appuyer sur le bouton PROG. du point de commande local ⊤ io Somfy, jusqu'à ce que l'application effectue un va-et-vient (≈ 2 s.).
- Appuyer sur le bouton PROG. **(i)** du nouvel Eolis 3D WireFree™ io **pendant 7 secondes** :
  - Le voyant vert **(k)** du nouveau capteur s'allume au bout de 2 secondes, et reste allumé pendant 5 secondes :
    - ► Tous les capteurs cassés ou en panne sont effacés de la mémoire du moteur.
- Appairer le nouvel Eolis 3D WireFree™ io avec le moteur en reprenant la procédure à partir du chapitre « *Appairage de l'Eolis 3D WireFree™ io à un moteur io* ».

8.3. Retour en configuration d'origine de l'Eolis 3D WireFree™ io

- Appuyer sur le bouton PROG. **(i)** de l'Eolis 3D WireFree™ io **pendant 7 secondes** :
  - Le voyant vert **(k)** s'allume au bout de 2 secondes, et reste allumé pendant 5 secondes :
    - ► L'Eolis 3D WireFree™ io se retrouve dans sa configuration d'origine, la valeur du « Seuil personnalisé » est effacée.
- Pour utiliser de nouveau l'Eolis 3D WireFree™ io, effectuer une des procédures de réglage de seuil.

9. Astuces et conseils

9.1. Questions sur l'Eolis 3D WireFree™ io ?

Constats	Causes possibles	Solutions
Le store ne remonte pas automatiquement à l'apparition du vent.	Le capteur n'est pas appairé au moteur io.	Appairer le capteur au moteur, voir chapitre « *Appairage de l'Eolis 3D WireFree™ io à un moteur io* ».
	Le seuil est mal réglé.	Modifier le seuil, voir chapitre « *Réglage par seuil pré-défini* » ou « *Réglage par seuil personnalisé* ».
	Le capteur ou le moteur est en panne.	Secouer le store pour le faire remonter. S'il ne remonte pas, remplacer les piles. S'il ne remonte toujours pas, contrôler le capteur et le moteur.
Le store remonte régulièrement alors qu'il n'y a pas de vent.	Les piles sont faibles.	Remplacer les piles du capteur, voir chapitre « *Remplacement des piles* ».
	Le capteur est mal inséré dans le support.	Enclencher le capteur dans le support jusqu'en butée.
	Le capteur est en panne.	Remplacer les piles du capteur, voir chapitre « *Remplacement des piles* ». Si le store remonte toujours, remplacer le capteur, voir chapitre « *Remplacement d'un Eolis 3D WireFree™ io cassé ou en panne* ».

9.2. Remplacement des piles.

ⓘ Pendant le remplacement des piles, les réglages du capteur restent mémorisés.

- Retirer le capteur **(f)** du support **(g)** et suivre la procédure du chapitre « *Mise en place des piles* ».
- Remettre le capteur **(f)** dans son couvercle **(e)** puis glisser le capteur sur le support **(g)** jusqu'en butée : l'application effectue un va-et-vient.

HU esetén a napellenző rázkódásainak érzékelése a potenciométer segítségével előzetesen beállított küszöbértékek alapján történik.

Minden érték (1–9) egy rázkódásérzékenységi küszöbértéknek felel meg.

Eredeti konfiguráció esetén az Eolis 3D WireFree™ io a közepes érzékenységi szintnek megfelelő 2. küszöbértékre van beállítva, ami biztosítja az alkalmazások többségének biztonságát.

Az „Előzetesen meghatározott küszöbérték" beállítása

☛ **„H" ábra**

- Állítsa a potenciométert **(h)** a megfelelő küszöbértékre egy lapos végű csavarhúzó segítségével.
  - 1. küszöbérték: az alacsony intenzitású rázkódások az árnyékoló felemelését idézik elő.
  - A 9. küszöbértékig felé: az erősebb intenzitású rázkódások az árnyékoló felemelését idézik elő.
- Illessze be az érzékelőt **(f)** a fedélbe **(e)**.
- Csúsztassa az érzékelőt ütközésig a tartóra **(g)**: ha az alkalmazás egy oda-vissza mozgást végez, az érzékelő beállítása megtörtént.
- Ellenőrizze a beállítást és módosítsa azt, ha a rázkódásérzékenység nem megfelelő.

6.3. Beállítás „Egyéni küszöbérték" alapján

Az „Egyéni küszöbérték" alapján történő beállítás esetén az árnyékoló rázkódásérzékelésének beállítása a telepítést végző szakember által végzett műveletnek megfelelő érzékenységi küszöbérték alapján történik. Az árnyékoló kézzel történő megrázása az automatikus felemelésig: a rázkódás intenzitását az érzékelő memorizálja. Ha semmilyen rázkódás nem észlelhető az automatikus felemelésig, az érzékelő visszatér az eredeti konfigurációra: az Eolis 3D WireFree™ io automatikusan beáll a 2. küszöbértékre.

A küszöbérték beállítása után az érzékelő Bemutató módba lép a beállítást követő első két ciklus során. Ez az üzemmód lehetővé teszi a kiválasztott beállítás egyszerű módosítását. A STOP/My gomb egyszeri megnyomása leállítja az árnyékoló felemelkedését és lehetővé teszi az érzékenységi küszöbérték módosítását, kézileg megismételve a rázást.

Az „Egyéni küszöbérték" beállítása

☛ **„I" ábra**

- Állítsa a potenciométert **(h)** 0 helyzetbe egy lapos végű csavarhúzóval.
- Illessze be az érzékelőt **(f)** a fedélbe **(e)**.
- Csúsztassa az érzékelőt **(f)**) ütközésig a tartóra **(g)**: az érzékelő „Egyéni küszöbérték" módban van.
- Végezzen mozgást az árnyékolón, hogy szimulálja a maximális megengedett rezgési küszöbértéket, az árnyékoló automatikus felemelésig: az érzékelő beállítása megtörtént, és az Bemutató módba lép.

A beállítás ellenőrzése:

- Engedje le az árnyékolót, majd fejtsen ki rezgőmozgást az árnyékolón a szél szimulálása érdekében, és idézze elő az árnyékoló felemelkedését:
  - Ha az árnyékoló kielégítő módon reagál, az érzékelő megfelelően van beállítva.
  - Ha az árnyékoló nem reagál kielégítő módon, állítsa le az árnyékoló felemelkedését, megnyomva a STOP/My gombot, és térjen át a „*Küszöbérték beállításának módosítása*" szakaszra.

Az „Egyéni küszöbérték" beállításának módosítása

☛ **„J" ábra**

- Engedje le az árnyékolót.
- Akassza ki a fedél-érzékelő egységet a tartóelemről **(g)** és várjon **2 másodpercet**.
- Akassza be a fedél-érzékelő egységet a tartóelemre: az érzékelő „Egyéni küszöbérték" módban van.

⚠ Ha a fedél-érzékelő egység 4 másodpercnél hosszabb ideig le van választva a tartóról, az alkalmazás egy oda-vissza mozgást végez: akassza be tehát újra az egységet, és ismételje meg az előző két lépést.

- Végezzen mozgást az árnyékolón, hogy szimulálja a maximális megengedett rezgési küszöbértéket, az árnyékoló automatikus felemeléséig: az érzékelő be van állítva.

7. Használat

- A szél a napellenző rezgését idézi elő. Ha a rezgés meghaladja a beállított küszöbértéket, az árnyékoló automatikusan felemelkedik.

ⓘ A napellenző emelkedése nem állítható le, illetve a napellenző nem engedhető le a felemelkedést követően 30 másodpercen keresztül.

- Ha az érzékelő 30 másodpercen keresztül nem érzékel semmilyen rezgést: ebben az esetben lehetőség van kézi üzemmódban vezérelni az alkalmazást. Viszont 30 percen keresztül minden automatikus működés blokkolt állapotban marad.

8. További beállítások

8.1. Az Eolis 3D WireFree™ io leválasztása egy io motorról

Az Eolis 3D WireFree™ io berendezés io motorról történő leválasztása érdekében követendő eljárás megegyezik a társítás eljárásával: Lásd az „*Eolis 3D WireFree™ io társítása egy io motorhoz*" fejezetet.

8.2. Törött vagy meghibásodott Eolis 3D WireFree™ io cseréje

☛ **„K" ábra**

- Miután behelyezte az elemeket az új Eolis 3D WireFree™ io berendezésbe, nyomja meg a helyi Somfy io távirányító ⊤ PROG. gombját, amíg az alkalmazás egy oda-vissza mozgást nem végez (≈ 2 s).
- Nyomja le az új Eolis 3D WireFree™ io PROG. gombját **(i)** **7 másodpercen keresztül**:
  - Az új érzékelő zöld visszajelzője **(k)** 2 másodperc után kigyullad, és 5 másodpercen keresztül világít:
    - ► Minden törött vagy meghibásodott érzékelő törlődik a motor memóriájából. Társítsa az új Eolis 3D WireFree™ io berendezést a motorhoz, megismételve a műveletet az „*Eolis 3D WireFree™ io társítása egy io motorhoz*" fejezet alapján.

8.3. Visszatérés az Eolis 3D WireFree™ io gyári beállítására

- Nyomja le az Eolis 3D WireFree™ io PROG. gombját **(i)** **7 másodpercen keresztül**:
  - A zöld visszajelző **(k)** 2 másodperc után kigyullad, és 5 másodpercen keresztül világít:
    - ► Az Eolis 3D WireFree™ io visszatér az eredeti konfigurációjára, az „Egyéni küszöbérték" törlődik.
- Az Eolis 3D WireFree™ io újbóli használatához végezze el a küszöbérték beállítási eljárásainak egyikét.

9. Tippek és tanácsok

9.1. Kérdése van az Eolis 3D WireFree™ io egységgel kapcsolatban?

Jelenségek	Lehetséges okok	Megoldások
Szél esetén az árnyékoló nem emelkedik fel automatikusan.	Az érzékelő nincs társítva az io motorhoz.	Társítsa az érzékelőt a motorhoz, lásd az „*Eolis 3D WireFree™ io társítása egy io motorhoz vagy vevőegységhez*" fejezetet.
	A küszöbérték rosszul van beállítva.	Módosítsa a küszöbértéket, lásd a „*Beállítás az előzetesen meghatározott küszöbérték alapján*" vagy a „*Beállítás az egyéni küszöbérték alapján*" fejezetet.
	Az érzékelő vagy a motor meghibásodott.	Rázza meg az árnyékolót, hogy felemelkedjen. Ha nem emelkedik fel, cserélje ki az elemeket. Ha továbbra sem emelkedik fel, ellenőrizze az érzékelőt és a motort.
Az árnyékoló rendszeresen felemelkedik, pedig nincs szél.	Az elemek lemerülőben vannak.	Cserélje ki az érzékelő elemeit, lásd az „*Elemek cseréje*" fejezetet.
	Az érzékelő rosszul van beillesztve a tartóelembe.	Illessze be ütközésig az érzékelőt a tartóelembe.
	Az érzékelő meghibásodott.	Cserélje ki az érzékelő elemeit, lásd az „*Elemek cseréje*" fejezetet. Ha az érzékelő továbbra is felemelkedik, cserélje ki az érzékelőt, lásd a „*Törött vagy meghibásodott 3D Eolis WireFree™ io cseréje*" fejezetet.

9.2. Elemek cseréje.

ⓘ Az elemek cseréje során az érzékelő beállításainak memorizálása megmarad.

- Távolítsa el az érzékelőt **(f)** a tartóról **(g)**, és kövesse az „*Elemek behelyezése*" fejezet eljárását.
- Helyezze vissza az érzékelőt **(f)** a fedelébe **(e)**, majd csúsztassa az érzékelőt ütközésig a tartóra **(g)**: a termék egy oda-vissza mozgást végez.

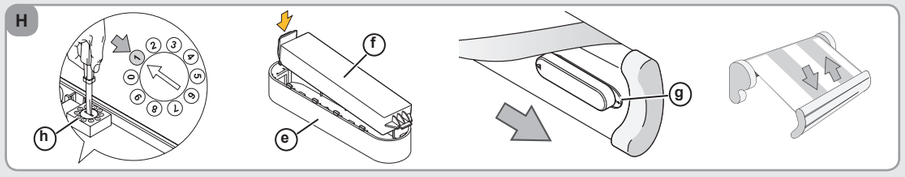

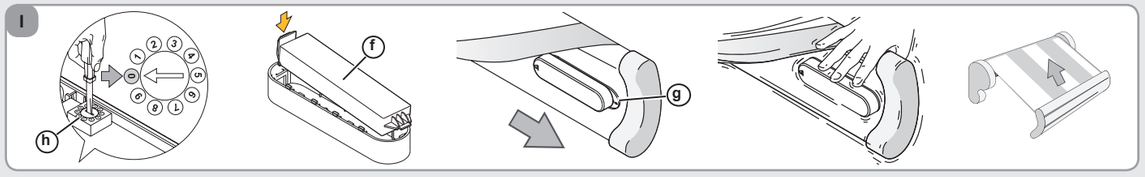

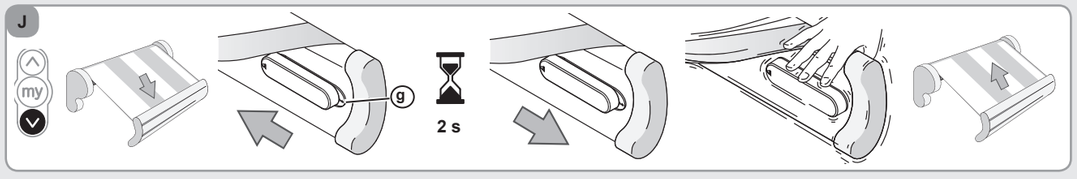

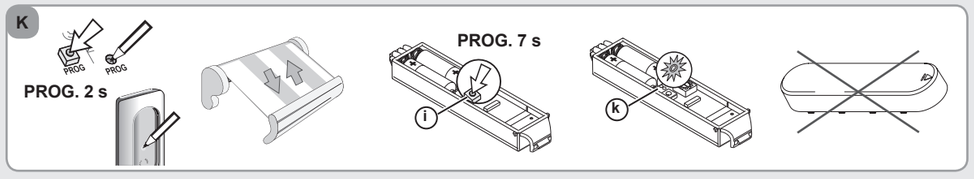

Veiller à séparer les piles et batteries des autres types de déchets et à les recycler via votre système local de collecte.

Kérjük, hogy az elemeket és az akkumulátorokat az egyéb hulladékoktól elkülönítve kezelje, és az újrahasznosítás érdekében az arra kijelölt gyűjtőhelyen adja le.

Aveţi grijă să separaţi bateriile de celelalte tipuri de deşeuri şi să le reciclaţi prin sistemul dumneavoastră local de colectare.

RO În configuraţia iniţială, Eolis 3D WireFree™ io este reglat la valoarea de prag 2, care corespunde unui nivel de sensibilitate mediu pentru a asigura siguranţa majorităţii aplicaţiilor.

Reglare cu „Prag predefinit"

☛ **Figura H**

- Puneţi potenţiometrul **(h)** pe pragul dorit cu ajutorul unei şurubelniţe plate:
  - Pragul 1: şocuri de intensitate redusă determină ridicarea storului.
  - Până la pragul 9: şocuri de intensitate mai mare determină ridicarea storului.
- Introduceţi senzorul **(f)** în capacul **(e)**.
- Culisaţi senzorul pe suportul **(g)** până la capăt: dacă aplicaţia efectuează o mişcare de dus-întors, senzorul este reglat.
- Verificaţi reglajul şi modificaţi-l în cazul în care nivelul de sensibilitate la şocuri nu este corect.

6.3. Reglare cu „Prag personalizat"

Reglarea cu „Prag personalizat" corespunde detectării de şocuri suferite de stor pornind de la un prag de sensibilitate reglat de către instalator. Storul este supus unor şocuri manuale până are loc ridicarea automată a acestuia: intensitatea şocurilor provocate este înregistrată de senzor. Dacă nu sunt provocate şocuri înainte de ridicarea automată, senzorul revine la configuraţia iniţială: Eolis 3D WireFree™ io se reglează automat la valoarea de prag 2.

După reglarea pragului, senzorul trece în modul Demonstraţie în timpul primelor două cicluri care urmează după reglaj. Acest mod permite modificarea cu uşurinţă a reglajului selectat. O simplă apăsare pe tasta STOP/My opreşte ridicarea storului şi permite modificarea pragului de sensibilitate, provocând din nou şocurile manual.

Reglare cu „Prag personalizat"

☛ **Figura I**

- Puneţi potenţiometrul **(h)** pe 0 folosind o şurubelniţă plată.
- Introduceţi senzorul **(f)** în capacul **(e)**.
- Culisaţi senzorul **(f)**) pe suportul **(g)** până la capăt: senzorul se află în modul „Prag personalizat".
- Exercitaţi mişcare asupra storului pentru a simula pragul maxim de vibraţii autorizat şi continuaţi până când storul se ridică automat: senzorul este reglat şi trece în modul Demonstraţie.

Pentru a controla reglajul:

- Coborâţi storul, apoi exercitaţi mişcări vibratorii asupra storului pentru a simula vântul şi determinaţi ridicarea storului:
  - Dacă storul reacţionează în mod corespunzător, senzorul este reglat corect,
  - Dacă storul nu reacţionează în mod corespunzător, opriţi ridicarea storului apăsând pe tasta STOP/My şi treceţi la etapa „*Modificarea reglajului pragului*".

Modificarea reglajului „Prag personalizat"

☛ **Figura J**

- Coborâţi storul.
- Decuplaţi ansamblul capac-senzor de la suportul **(g)** şi aşteptaţi **2 secunde**.
- Cuplaţi ansamblul capac-senzor pe suport: senzorul se află în modul „Prag personalizat".

⚠ Dacă ansamblul capac-senzor este decuplat de la suport timp de mai mult de 4 secunde, aplicaţia va efectua o mişcare de dus-întors: în acest caz, cuplaţi din nou ansamblul şi repetaţi cele două etape precedente.

- Exercitaţi o mişcare asupra storului pentru a simula pragul maxim de vibraţii autorizat şi continuaţi până când storul se ridică automat: senzorul este reglat.

7. Utilizare

- Apariţia vântului determina vibrarea storului. Dacă vibraţiile depăşesc pragul reglat, storul se ridică automat.

ⓘ Nu este posibilă prevenirea ridicării storului sau coborârea acestuia timp de 30 s după ridicare.

- Atunci când senzorul nu mai detectează nicio vibraţie timp de 30 de secunde: puteţi comanda aplicaţia în mod manual. Cu toate acestea, timp de 30 minute, toate automatismele rămân blocate.

8. Reglaje suplimentare

8.1. Desincronizarea sistemului Eolis 3D WireFree™ io de la un motor io

Procedura care trebuie urmată pentru a desincroniza sistemul Eolis 3D WireFree™ io de la un motor io este identică cu cea aferentă sincronizării: consultaţi capitolul „*Sincronizarea sistemului Eolis 3D WireFree™ io cu un motor io*".

8.2. Înlocuirea unui sistem Eolis 3D WireFree™ io deteriorat sau defect

☛ **Figura K**

- După introducerea bateriilor în noul sistem Eolis 3D WireFree™ io, apăsaţi pe butonul PROG. al punctului de comandă local ⊤ io Somfy, până când aplicaţia efectuează o mişcare de dus-întors (≈ 2 s).
- Apăsaţi pe butonul PROG. **(i)** al noului sistem Eolis 3D WireFree™ io **timp de 7 secunde**:
  - Indicatorul luminos verde **(k)** al noului senzor se aprinde după 2 secunde şi rămâne aprins timp de 5 secunde:
    - ► Toţi senzorii rupţi sau în pană sunt şterşi din memoria motorului. Sincronizaţi noul sistem Eolis 3D WireFree™ io cu motorul, reluând procedura de la capitolul „*Sincronizarea sistemului Eolis 3D WireFree™ io cu un motor io*".

8.3. Revenirea la configuraţia iniţială a Eolis 3D WireFree™ io

- Apăsaţi pe butonul PROG. **(i)** al Eolis 3D WireFree™ io **timp de 7 secunde**:
  - Indicatorul luminos verde **(k)** se aprinde după 2 secunde şi rămâne aprins timp de 5 secunde:
    - ► Sistemul Eolis 3D WireFree™ io revine la configuraţia sa iniţială, valoarea „Pragului personalizat" este ştearsă.
- Pentru a utiliza din nou Eolis 3D WireFree™ io, efectuaţi una dintre procedurile de reglare a pragului.

9. Sfaturi şi recomandări

9.1. Aveţi întrebări despre Eolis 3D WireFree™ io?

Constatări	Cauze posibile	Soluţii
Storul nu se ridică în mod automat în cazul apariţiei vântului.	Senzorul nu este sincronizat cu motorul io.	Sincronizaţi senzorul cu motorul, consultaţi capitolul „*Sincronizarea sistemului Eolis 3D WireFree™ io cu un motor io*".
	Pragul este reglat incorect.	Modificaţi pragul, consultaţi capitolul „*Reglarea cu prag predefinit*" sau „*Reglarea cu prag personalizat*".
	Senzorul sau motorul este defect.	Zdruncinaţi storul pentru a-l face să se ridice. Dacă acesta nu se ridică, înlocuiţi bateriile. Dacă nici în acest caz nu se ridică, verificaţi senzorul şi motorul.
Storul se ridică în mod obişnuit atunci când nu bate vântul.	Bateriile sunt descărcate.	Înlocuiţi bateriile senzorului; consultaţi capitolul „*Înlocuirea bateriilor*".
	Senzorul este introdus greşit în suport.	Cuplaţi senzorul în suport până la capăt.
	Senzorul este defect.	Înlocuiţi bateriile senzorului; consultaţi capitolul „*Înlocuirea bateriilor*". Dacă storul tot se ridică, înlocuiţi senzorul, consultaţi capitolul „*Înlocuirea unui sistem Eolis 3D WireFree™ io deteriorat sau defect*".

9.2. Înlocuirea bateriilor.

ⓘ În timpul înlocuirii bateriilor, reglajele senzorului rămân memorate.

- Scoateţi senzorul **(f)** din suportul **(g)** şi urmaţi procedura din capitolul „*Instalarea bateriilor*".
- Introduceţi senzorul **(f)** înapoi în capacul său **(e)**, apoi glisaţi senzorul în suportul **(g)** până la capăt: aplicaţia efectuează o mişcare de dus-întors.