CERTIFICAT DE GARANȚIE

DATA ACHIZIȚIEI	
ADRESA DE EXPEDIERE	
SEMNĂTURĂ / ȘTAMPILĂ	
DESCRIEREA DEFECȚIUNII	
NOTELE SERVICE-ULUI	

COMPLETAȚI DACĂ ESTE NECESAR
(*) Tăiați varianta care nu se aplică.
Sunt de acord cu repararea contra cost a invertorului din cauza:
* expirării garanției / * deteriorării din vina utilizatorului.
Service-ul va comunica telefonic costurile exacte înaintea reparației.
Atașați reclamației o copie a documentului de achiziție (bon sau factură).
Regulamentul complet al reparațiilor este pe www.voltpolska.pl.

Eliminarea corectă a produsului (deșeuri electrice și electronice).

Marcajul produsului sau din documentele sale arată că, la sfârșitul utilizării, nu trebuie eliminat cu deșeurile menajere. Pentru a evita efectele nocive asupra mediului și sănătății, separați-l de alte deșeuri și reciclați-l responsabil, pentru reutilizarea resurselor. Utilizatorii casnici se pot informa la magazinul de unde au cumpărat produsul sau la autoritatea locală. Utilizatorii din firme trebuie să contacteze furnizorul și să verifice contractul de achiziție. Nu eliminați produsul cu alte deșeuri comerciale.

MANUAL DE UTILIZARE

STABILIZATOR AUTOMAT DE TENSIUNE AVR

AVR 500 - 10000

VOLT POLSKA

VOLT POLSKA Sp. z o.o.
ul. Świemirowska 3
81-877 Sopot
www.voltpolska.pl

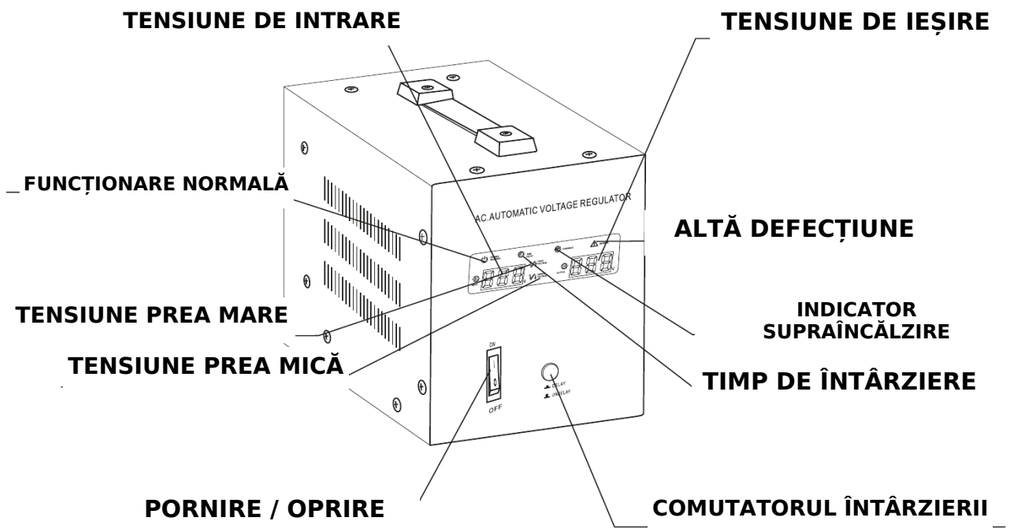

serwis@voltpolska.pl | pomoc@voltpolska.pl

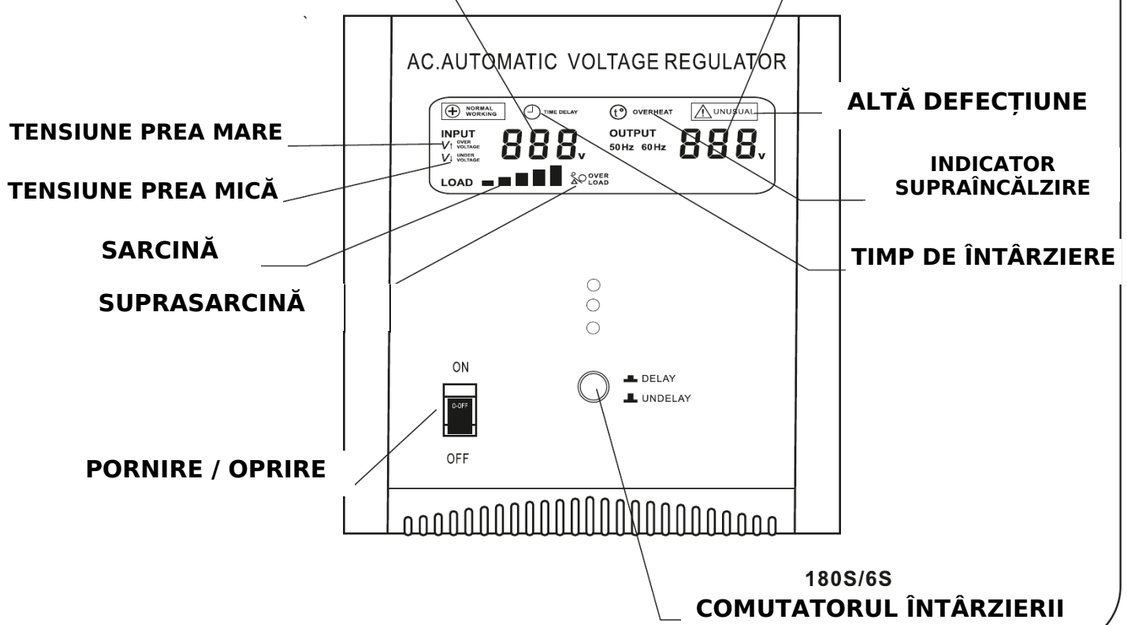

serwis@voltpolska.pl | pomoc@voltpolska.pl

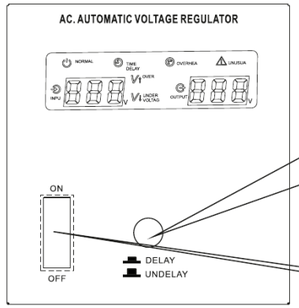

Dacă folosiți aparate cu motor sau compresor (de exemplu un frigider), comutați întârzierea la DELAY. În celelalte cazuri alegeți UNDELAY.

PORNIRE / OPRIRE STABILIZATOR

TENSIUNE DE INTRARE

TENSIUNE DE IEȘIRE

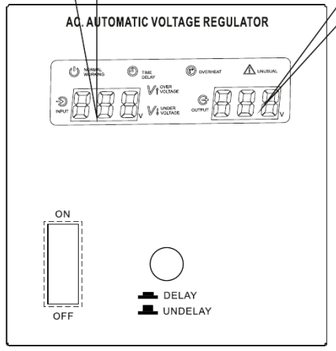

După aprinderea indicatorilor, stabilizatorul AVR semnalează prin protecție:

- OVER VOLTAGE + UNUSUAL – supratensiune
- UNDER VOLTAGE + UNUSUAL – subtensiune
- OVERLOAD + UNUSUAL – suprasarcină
- OVERHEAT + UNUSUAL – temperatură excesivă

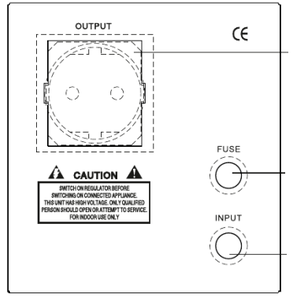

IEȘIRE

SIGURANȚĂ

INTRARE

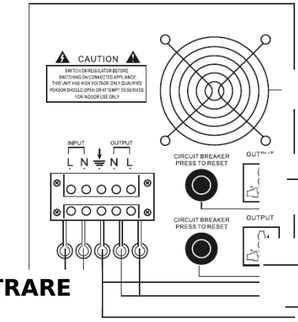

VENTILATOR

IEȘIRE

SIGURANȚĂ

IEȘIRE

INTRARE

DIAGRAMA DE MAI JOS ARATĂ PUTEREA TOTALĂ LA IEȘIRE A STABILIZATORULUI ÎN FUNCȚIE DE TENSIUNEA DE INTRARE.

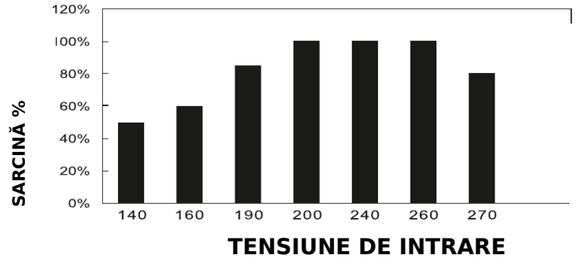

ASIGURAȚI-VĂ CĂ PUTEREA TOTALĂ A APARATELOR CONECTATE NU DEPĂȘEȘTE SARCINA MAXIMĂ ADMISĂ LA IEȘIREA STABILIZATORULUI.

serwis@voltpolska.pl | pomoc@voltpolska.pl

SPECIFICAȚII

Model	AVR 500	AVR 1000	AVR 1500	AVR 2000	AVR 3000	AVR 5000	AVR 8000	AVR 10000
Putere	500 VA	1000 VA	1500 VA	2000 VA	3000 VA	5000 VA	8000 VA	10000 VA
Intrare – interval tensiune	150–270 V							
Intrare – frecvență	50 Hz / 60 Hz							
Ieșire – tensiune	230 V							
Ieșire – precizie	±8%							
Timp de întârziere	180 s / 6 s							
Protecție la supratensiune	Da							
Protecție la subtensiune	Da							
Protecție la suprasarcină	Da							
Protecție termică	Da							
Protecție la scurtcircuit	Da							

- Specificațiile de mai sus pot fi modificate.
- Aparatul trebuie utilizat numai în încăperi.

NOTE

- Evitați suprasolicitarea stabilizatorului peste puterea sa maximă.

- Aparatele cu motor sau compresor pot necesita o putere foarte mare la pornire. Asigurați-vă că puterea nominală și cea de pornire ale aparatelor conectate nu depășesc puterea maximă a stabilizatorului.

- Verificați că tensiunea cerută de aparat este aceeași cu tensiunea stabilizatorului.

- Asigurați-vă că tensiunea de intrare, de exemplu a rețelei, se află în intervalul stabilizatorului și că tensiunea de ieșire corespunde aparatului conectat.

- Depozitați stabilizatorul în condiții adecvate: încăpere bine ventilată, ferită de soare direct, apă, umiditate, uleiuri și alte substanțe umede ori inflamabile.

- Conectați mai întâi sarcina la stabilizator, porniți AVR-ul, apoi porniți aparatul conectat.

- Conectați aparatul după citirea manualului sau printr-o persoană cu calificarea necesară, de exemplu un electrician.

serwis@voltpolska.pl | pomoc@voltpolska.pl